85778 Haimhausen **Tel. 0 81 33 -10 97**
Dachauer Straße 47 Fax 0 81 33-24 27

86899 Landsberg **Tel. 0 81 91-9213 40**
Robert-Bosch-Str. 8 Fax 0 81 91-9215 85

86156 Augsburg **Tel. 0 821-2461 720**
Holzweg 24 Fax 0 821-2461 730

www.schmid-hv.de **info@schmid-hv.de**

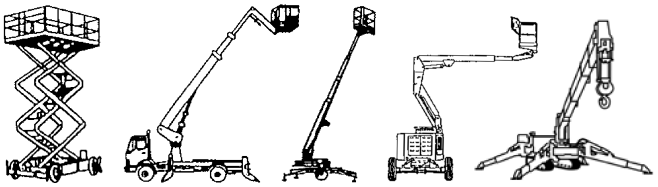

SCHMID
Hebebühnen - Minikranverleih

PARTNER LIFT® Vermietung europaweit

Gelenk-Teleskopbühne GTK 142 E15

Elektroantrieb (Batterie)

Maße und Gewichte:

(Angaben sind ca. Maße)

Arbeitshöhe:	14,15 m
Korbbodenhöhe:	12,15 m
Max. Reichweite:	6,91 m
Drehbereich:	355 Grad
Korbtragkraft:	227 kg
Korbgröße:	1,17 x 0,76 m
Korbdrehung:	2x 90 Grad
Fahrzeuglänge:	6,53 m
Fahrzeugbreite:	1,50 m
Fahrzeughöhe:	1,98 m
Gesamtgewicht:	6940 kg

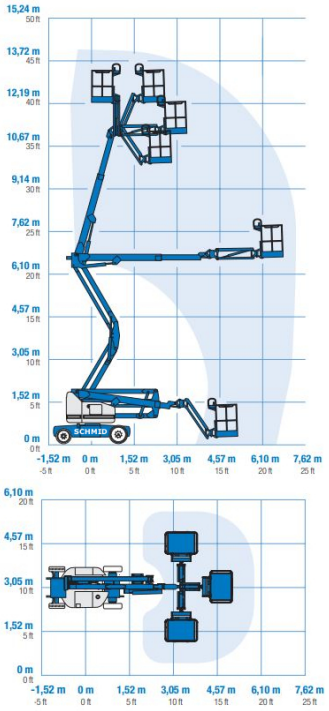

3D-Korbarm
Markierungsfreie Reifen
Arbeitsbetrieb ohne Abstützung
In voller Höhe verfahrbar

Miete ohne Bedienmann:

- Vermietung tageweise
- Als Miettag gilt der Arbeitstag (10 Std.): von 7.00 - 17.00 Uhr
- Mehrtagesmieten (Arbeitszeit max. 10 Std./Tag)
- An- und Abfahrt zählt zur Mietzeit
- Transport durch unsere Firma wird gesondert berechnet

Wir vermieten ausschließlich zu unseren Mietbedingungen! 23.04.2024